COSTRUZIONI ELETTRONICHE PROFESSIONALI
Via S.S. 156 Monti Lepini Km 51,600
04010 B.go S. Michele - LATINA - ITALY

www.cepitalia.it
e-mail: info@cepitalia.it
e-mail: ordini@cepitalia.it
e-mail: agnano@cepitalia.it
Tel centr. 0773 610 454
Fax 0773 265 254

ALIMENTATORE STABILIZZATO
serie H

Mod. 14H 40A2

CARATTERISTICHE TECNICHE

Ingresso: 230 Vac +/- 10% 50 Hz
Uscita: Regolabile tra 3 e 15 Vcc
Carico: 35 A continui 40 A di picco
Protezioni: Cortocircuiti a soglia rientr.
sovratensioni in uscita
protezione termica sui finali
Ondulazione residua: circa 5mV
Dimensioni: 260 x 370 x 140
Peso: 11Kg
Strumenti illuminati Volt/Amper cl 1,5
Prese di uscita anteriori e posteriori

TECHNICAL CHARACTERISTICS

Input: 230 Vac +/- 10% 50 Hz
Output: 3÷15 Vdc adjustement
Load: 35 A continuous services
40A intermittent services
Protection: Shortcircuit (foldback)
over voltage protection
over temperature
Ripple: ~5mV
Dimensions: 260 x 370 x 140
Weight:11 Kg
Lighted V/A istrumentations cl 1,5
Both front and back output connectors

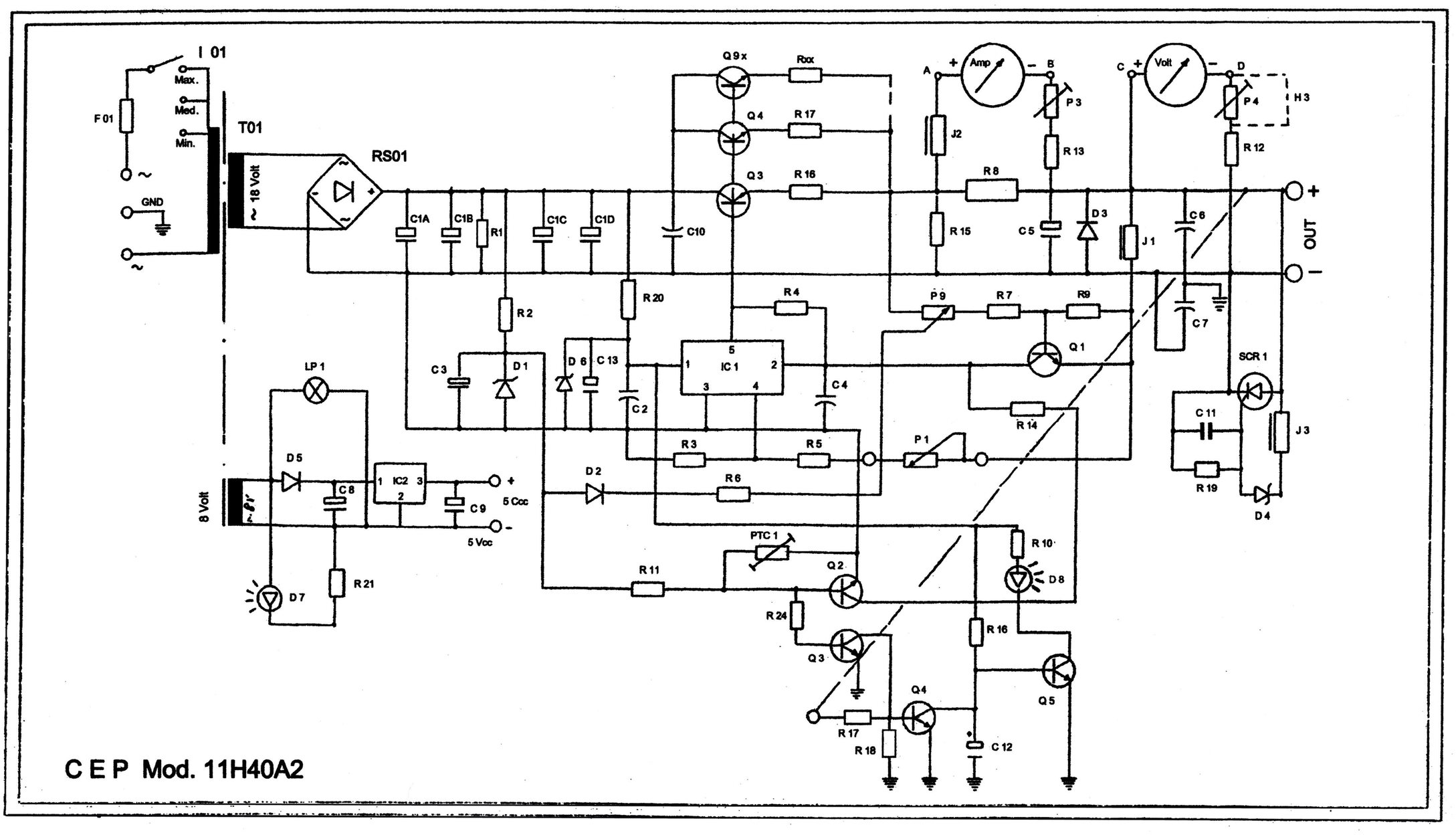

C E P Mod. 11H40A2

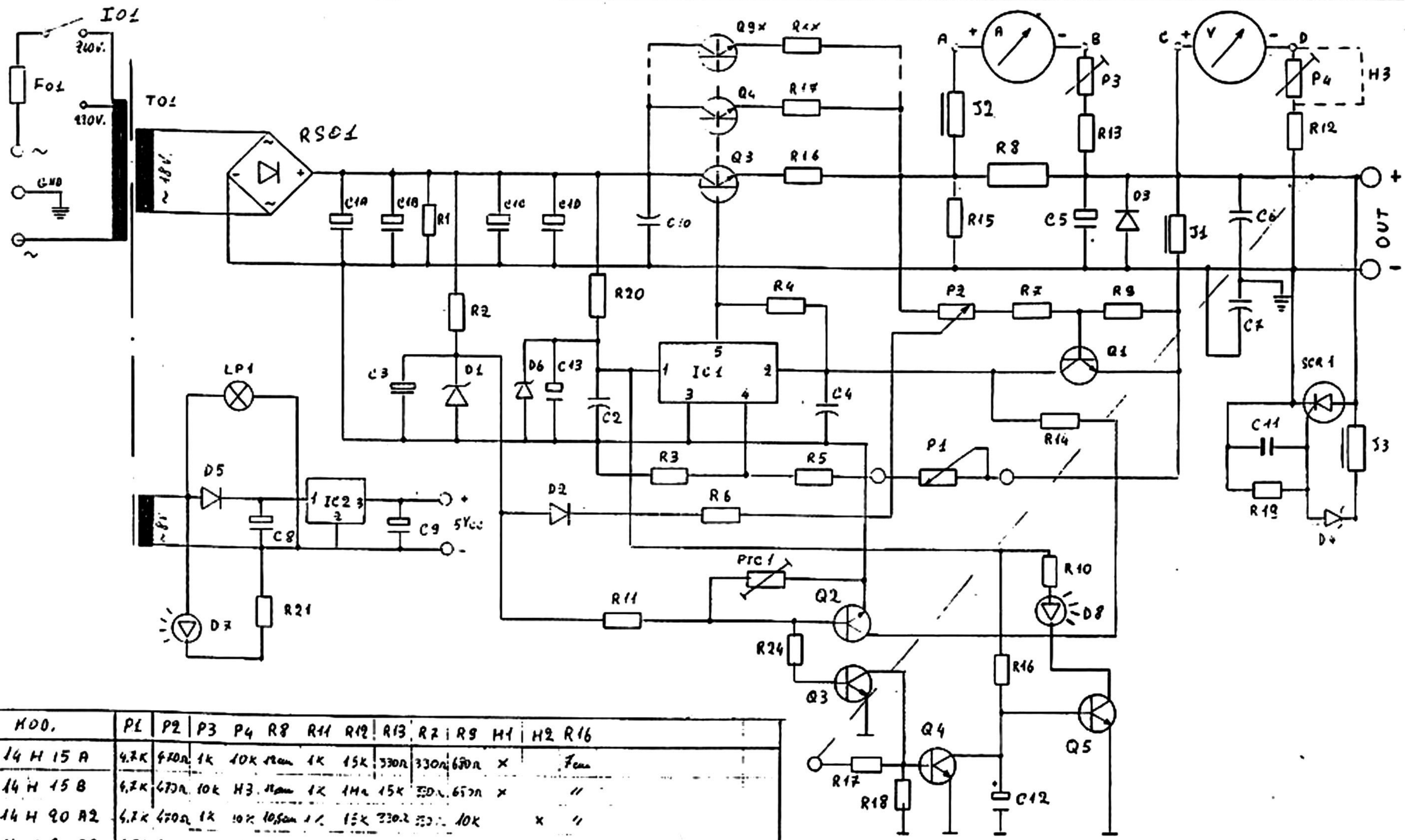

MOD.	P1	P2	P3	P4	R8	R11	R12	R13	R7	R9	H1	H2	R16
14 H 15 A	4,7K	470Ω	1k	10K	12cm	1K	15K	330Ω	330Ω	680Ω	x		7cm
14 H 15 B	4,7K	470Ω	10k	H3	12cm	1K	1MΩ	15K	330Ω	680Ω	x		//
14 H 20 A2	4,7K	470Ω	1K	10K	10,5cm	1K	15K	330Ω	330Ω	10K		x	//
14 H 20 B2	4,7K	470Ω	10k	H3	10,5cm	1K	1MΩ	15k	330Ω	10K		x	//
14 H 30 A2	4,7K	470Ω	1K	10K	9cm	1K	15K	330Ω	330Ω	5,6K		x	//
14 H 30 B2	4,7K	470Ω	10K	H3	9cm	1K	1MΩ	6,8K	330Ω	5,6K		x	//
14 H 40 A2	4,7K	470Ω	1K	10K	10,5cm ≤2	1K	15K	330Ω	330Ω	15K		x	//
14 H 40 B2	4,7K	470Ω	10K	H3	10,5cm ≤2	1K	1MΩ	1K	330Ω	15K		x	//
24 H xx	10K				12cm	1,5K		39K					//

CEP

MOD. SERIE "H"

ED. 1 2

SCHEMA ELETTRICO

SCALA /

DATA

DIS. Franco.

APP.