ALIMENTATION 20 / 22 A REGLABLE

CARACTERISTIQUES :

Indication de la tension et du courant par vu-mètre
Entrée : 220 V AC - 50 Hz
Sortie : 10 à 15 V DC réglable - 20 A régulier / 22 A en pointe
Protection électronique contre les surcharges
Protection par fusible du primaire
Dilensions : 285 x 225 x 120 mm

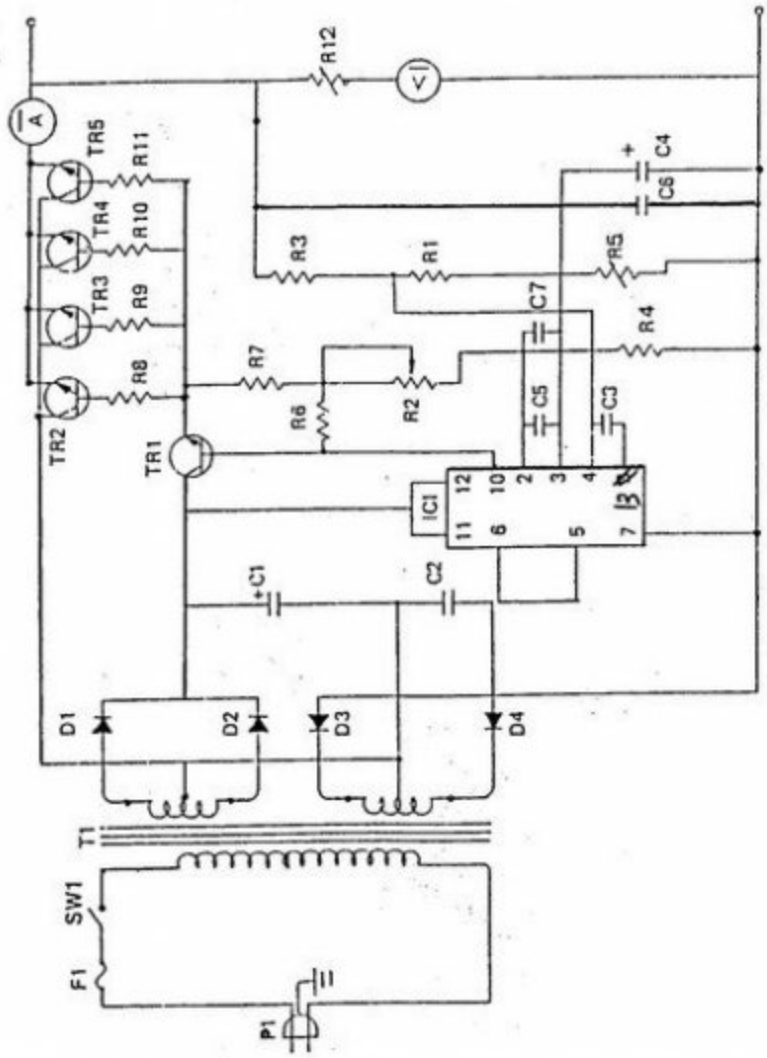

D1-D2 IN5400
~~D3 D4~~
C1-2200µ/16v
C2-4700µ/25vx5pcs
C3-102Pf/50v
C4-2200µ/25v
C5-104Pf/50v
C6-103Pf/50v
C7-470µ/6.3v
R1-1.2K 1/2w
R2-500Ω S.V.R
R3-1.2K 1/2w
R4-4.7K 1/2w
R5-1K S.V.R
R6-470Ω 1/2w
R7-120Ω 1/2w
R8-R11 2.2Ω 2w
R12-3K S.V.R
TR1-TR5 2N3055
AMPMETER 0-25A DC
VOLTMETER 0-25V DC
IC1-MA723